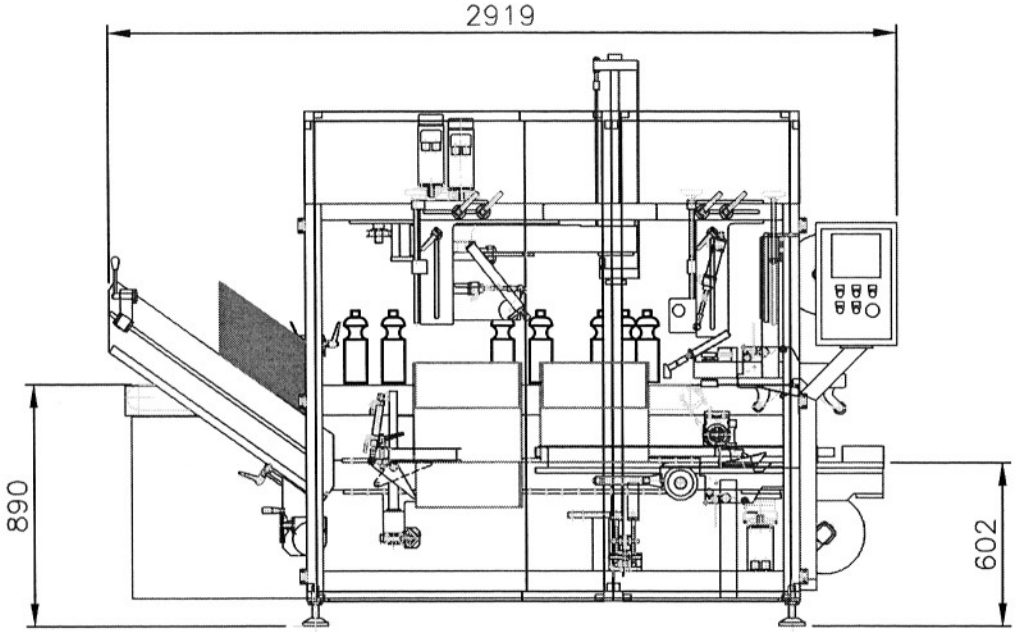

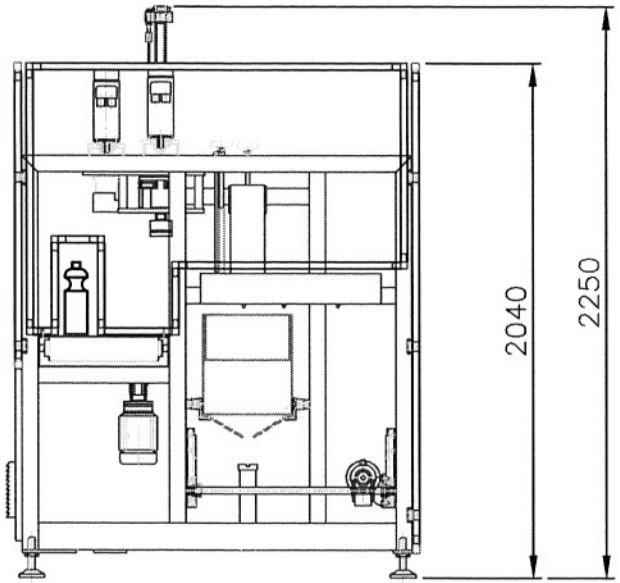

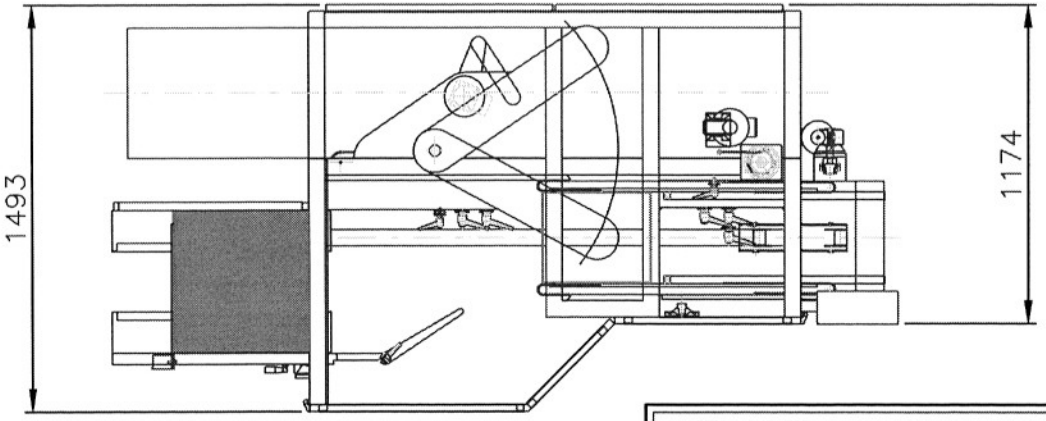

OGGETTO SUBJECT

Cartonatrice Verticale MOD. C20

DISEGN. DRAWN	Roberto Camurati	DATA DATA DATE	05/04/05
SCALA SCALE	1:28	FORM. S.SIZE	A4
DISEGNO N. DRAWING N.	05_04_05	FOGLIO SHEET	1 DI OF 1

L.P.PACKAGING s.r.l.

QUESTO DOCUMENTO E' DI PROPRIETA' DELLA L.P.PACKAGING s.r.l. IL SUO CONTENUTO NON PUO' ESSERE DIVULGATO NE' MODIFICATO SENZA IL CONSENSO SCRITTO DELLA L.P. s.r.l
THIS DOCUMENT BELONGS TO L.P.PACKAGING s.r.l. IT'S CONTENT CANNOT BE DIVULGED OR MODIFIED WITHOUT WRITTEN APPROVAL OF L.P.PACKAGING s.r.l.